01.01.02.02

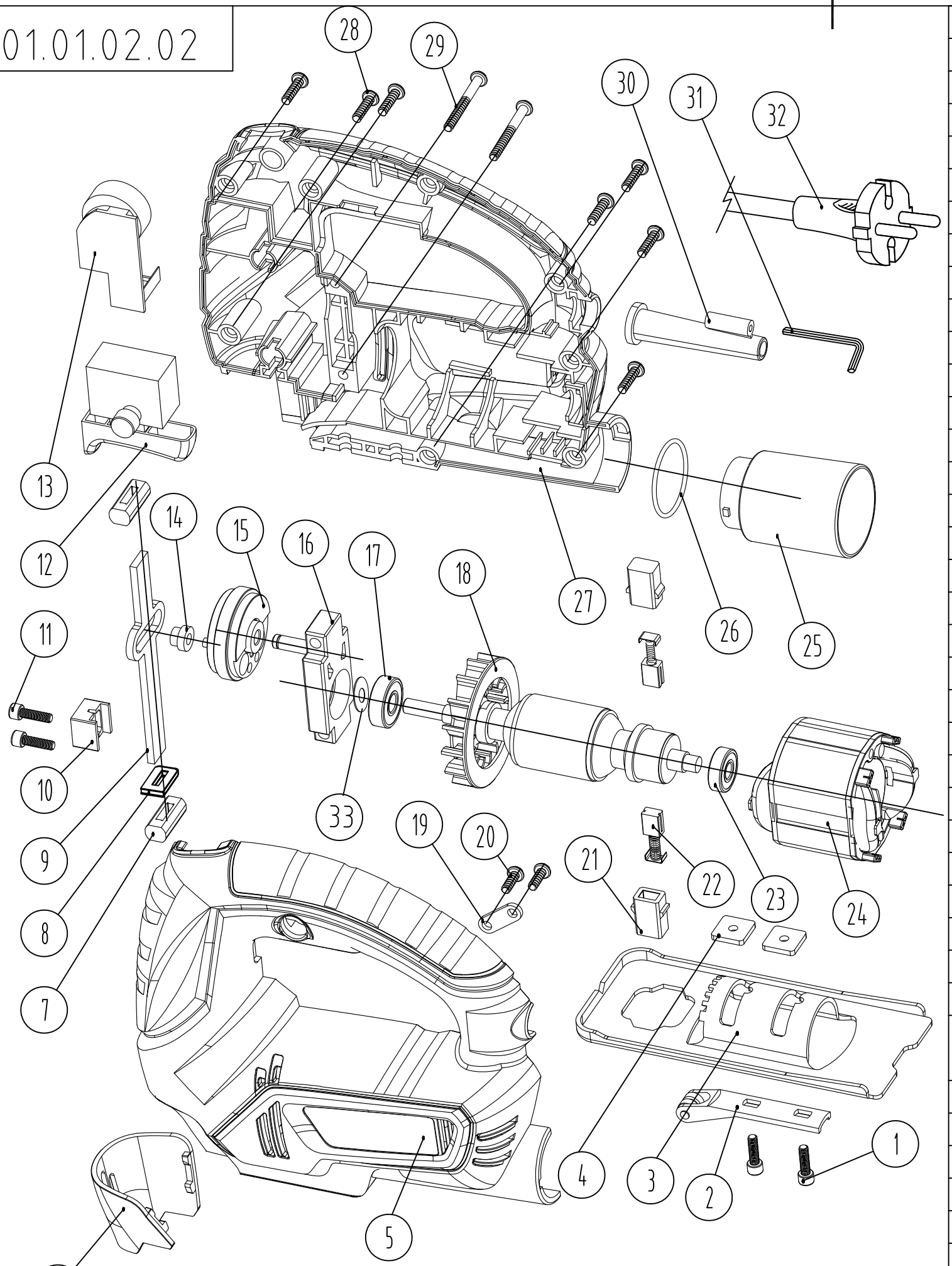

序号	代号	名称	数量	材料	单件	总计	备注
					重量		
31	07.06.021.001	内六角扳手	1	镀铬			S=3
30	07.08.001.001	电缆护套	1	PVC			借用100曲
29	07.06.033.035	十字槽盘头自攻螺钉	2				ST4.2x35皮黑
28	07.06.033.032	十字槽盘头自攻螺钉	7				ST4.2x16皮黑
27	02.23.010.000	右机壳	1	PA6+GF30/TPE			
26	07.08.002.002	O型橡胶圈	1				Φ32x2.4
25	02.08.001.000	出尘管	1	PA6+GF30			借用0155
24	03.02.001.007	定子	1				
23	07.06.026.008	深沟球轴承	1				607ZZ
22	07.04.013.001	碳刷	2				借用100曲
21	07.04.015.001 (刷盒)	碳刷盒组件	2	07.04.016.001 (内衬)			借用100曲
20	07.06.033.030	十字槽盘头自攻螺钉	2				ST4.2x12皮黑
19	07.03.017.001	电缆压板	1	Q235A			借用100曲
18	03.02.002.005	转子	1				
17	07.06.026.024	深沟球轴承	1				608-2RS
16	07.02.048.001	中心支架	1	铁基粉末冶金			借用0155
15	07.02.013.001	大齿轮组件	1				借用0155
14	07.02.040.001	往复杆滚轮	1	铁基粉末冶金			借用0155
13	07.20.013.000	调速板	1				
12	07.19.002.000	开关	1				
11	07.06.028.015	内六角圆柱头螺钉	2				M4x12皮黑
10	07.02.026.002	锯鼻子	1	锌合金			借用0165
9	07.02.043.001	往复杆	1	Q235A			借用0155
8	07.03.039.002	羊毛毡组件	1				借用0155
7	07.02.041.001	往复杆支座	2	铁基粉末冶金			借用0155
6	02.12.005.000	防护罩	1	透明PC			
5	02.23.009.000	左机壳	1	PA6+GF30/TPE			
4	07.02.053.004	方螺母	2	Q235A			借用0155
3	07.03.016.002	底板	1	Q235A			借用0155
2	07.03.028.001	锯托组件	1				借用0155
1	07.06.028.014	内六角圆柱头螺钉	2				M4x14皮黑
33	07.03.032.005	油封衬垫	1	青壳纸			借用0365曲
32	07.04.012.000	电缆线	1				借用0165曲

设计	
校对	
审核	
工艺	
标准	
批准	

标记	处数	分区	更改文件号	签名	年月日
设计			标准化		
审核					
工艺			批准		

宁波鑫晟工具有限公司

0255曲线锯爆炸图

阶段标记	重量	比例

共 张 第 张

M1Q-KT02-55-BZT