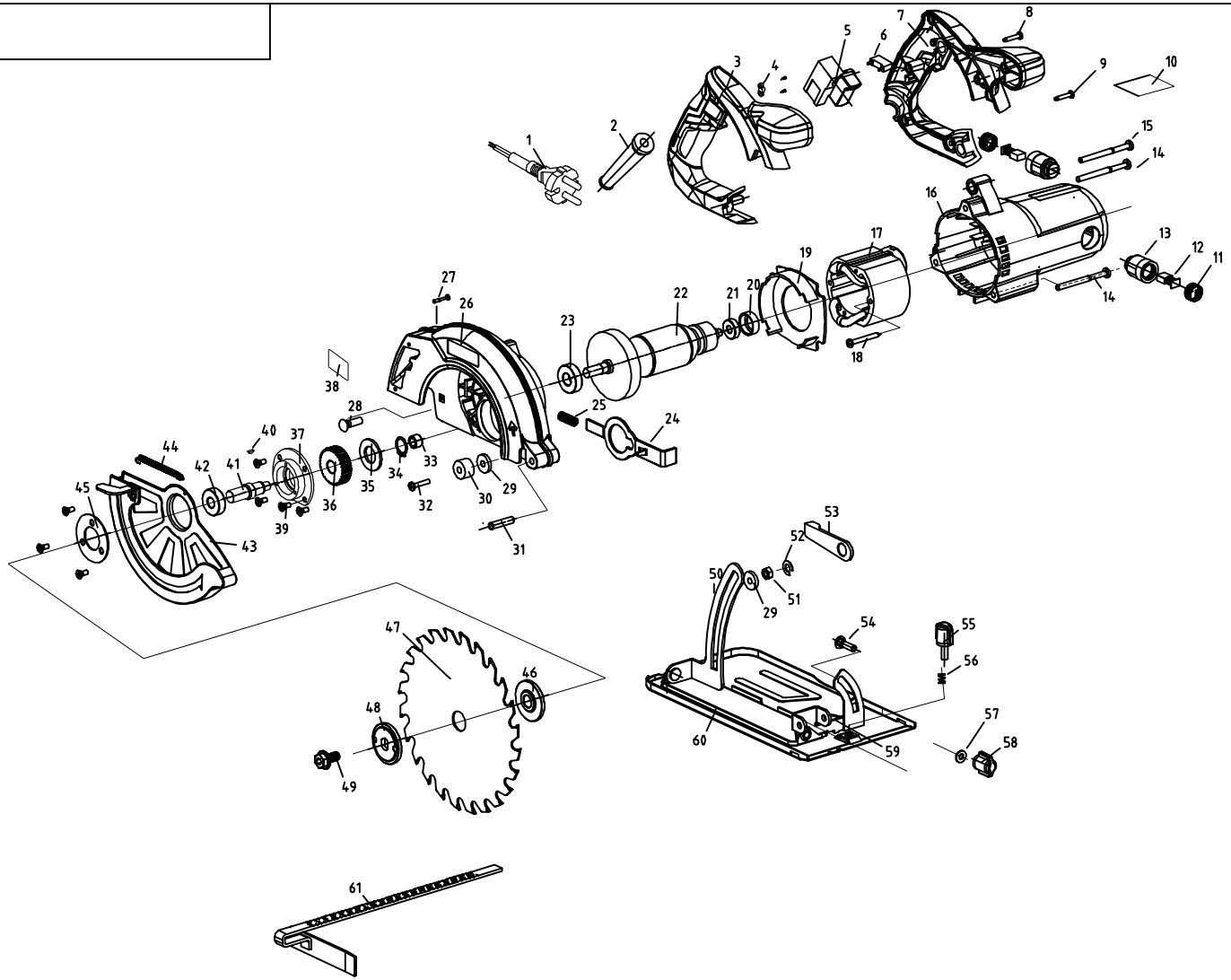

序号	代号	名称	数量	材料	备注
52		Φ9轴用开口挡圈	1	65Mn	
51		英制割槽1/4"(双头)螺母	1		
50	YYT1086-203	深度尺	1	Q235	
49		M8×16六角头内六角带垫螺丝	1	45	8.8级
48	YYT1066-107	上压板	1	45	
47		锯片	1	45	
46	YYT1066-106	下压板	1	45	
45	YYT1066-202	轴承压盖	1	Q235	
44	YYT1086-105	拉簧	1	65Mn	
43	YYT1086-201	下护罩	1	Q235	
42		6001轴承	1		
41	YYT1066-104	输出轴	1	45	
40		3×Φ10半圆键	1	45	淬火
39		M4×12平机螺丝(小头)	7	45	
38		铭牌	1		
37	YYT1066-103	前盖	1	ZL-102	
36	YYT1086-102	大齿轮	1	40Cr	
35		Φ12波形垫圈(0.5厚)	1	65Mn	
34		Φ12轴用卡簧	1	65Mn	
33		铜套Φ8×Φ12×8	1		
32		M6×25平机十字螺丝	1	45	
31		Φ6×40弹性销	1	45	
30	YYT1085-407	橡胶柱	1	橡胶	
29		Φ6×Φ18×2平垫圈	2		
28		英制方颈螺栓双头1/4"×16	1	45	
27		M4×18十字螺丝	1		
26	YYT1086-101	内护罩	1	ZL-102	
25		复位弹簧	1	65Mn	
24		自锁推杆	1	Q235	
23		6000轴承	1		
22	YYT1086.302	转子	1		
21		607轴承	1		
20	YYT1066-406	轴承套	1	橡胶	
19	YYT1066-405	挡风圈	1	PA6-GF30	
18		st5×60自攻	2	Q235	
17	YYT1086.301	定子	1		
16	YYT1066-404	机壳	1	PA6-GF30	
15		M5×45十字螺丝	1		
14		M5×50十字螺丝	2	45	
13		刷握	2	PF	
12		碳刷	2		
11		刷握盖	2	PF	
10		铭牌	1		
9		st4×25开槽自攻	1	45	
8		ST4×16开槽自攻	7	45	
7	YYT1066-402	手柄(左)	1	PA6-GF30+TPE	
6		电容	1		0.33uF
5	YYT1066-601	开关	1		
4		压线板	1	PA6-GF30	
3	YYT1066-401	手柄(右)	1	PA6-GF30+TPE	
2		护套	1	PVC	
1		电缆线	1		

序号	代号	名称	数量	材料	备注
61		导尺	1	Q235	
60	YYT1086-204	底板	1	Q235	
59	YYT1066-205	角度尺	1	Q235	
58	YYT1066-409	角度锁紧螺钉	1	PA6-GF30	
57		Φ6加厚垫圈	1		
56		弹簧	1	65Mn	601自锁弹簧
55	YYT1066-410	导尺螺钉	1	PA6-GF30	
54		M6×12方颈螺栓	1		
53		深度锁紧拨钮	1	Q235	

标记	处数	分区	更改文件号	签名	年、月、日
设计			标准化		
审核					
工艺			批准		

阶段标记	重量	比例

共 张 第 张

武义亚太电器有限公司

1086电圆锯爆炸图

借(通)用件登记
描 图
描 校
旧底图总号
底图总号
签 字
日 期