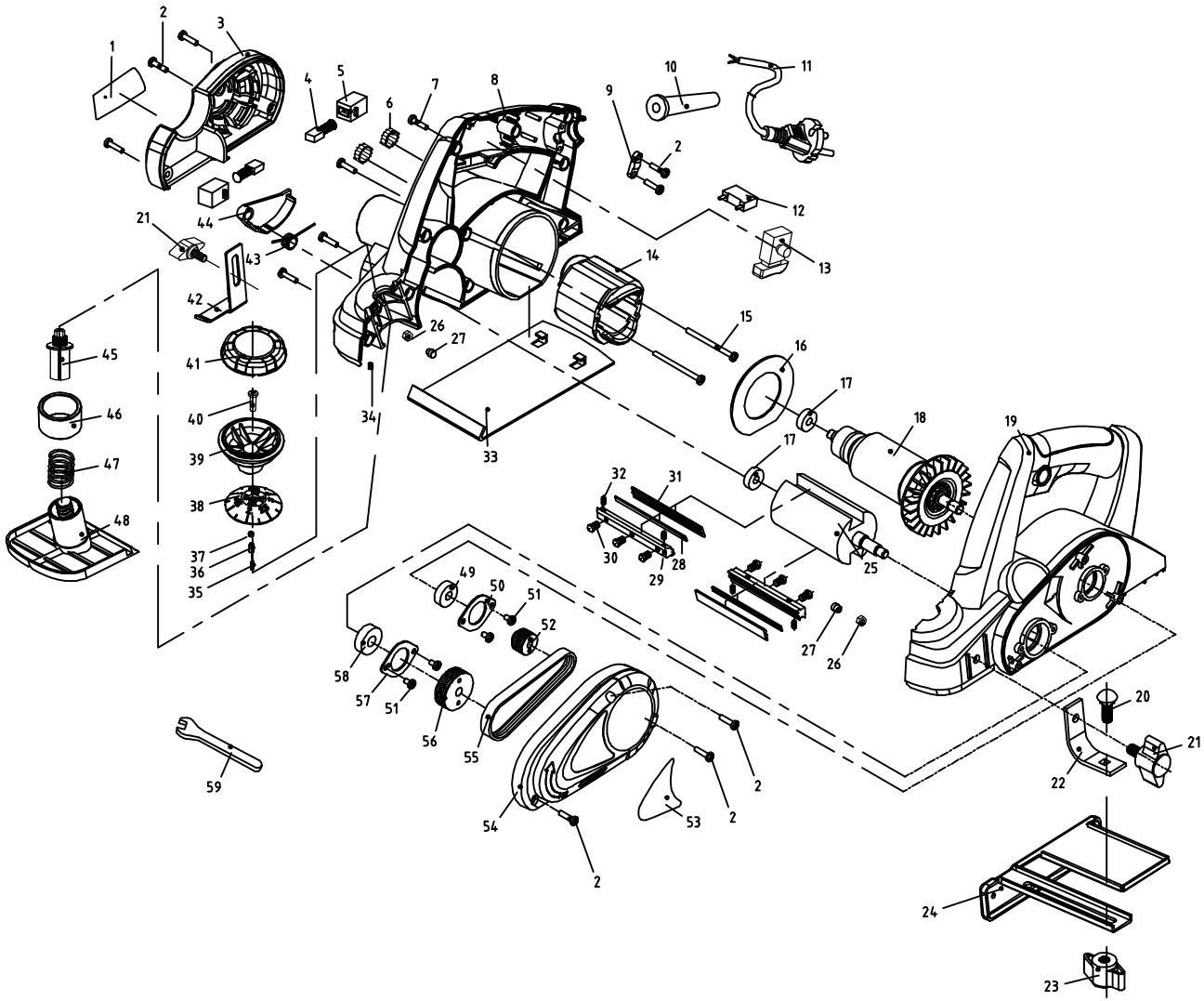

序号	代号	名称	数量	材料	备注
59	BYT9639-201	9639扳手	1	45	
58		6000RS轴承(zszc)	1		
57	110T-6000-Φ34X1.5-02	29轴承压盖	1	Q235	
56	BYT9101-106	9101大带轮	1	ZL102	
55	218xJx4	218皮带(PU)	1	PU	
54	BYT9109-407	9109皮带罩	1	PA6-GF30	
53		定牌标贴	1		
52	BYT9101-105	9101小带轮	1	ZL102	
51		st4x10沉头自攻螺丝(发黑)	4	45	
50	110T-608-Φ31X1.5-01	18轴承压盖	1	Q235	
49		608RS轴承(zszc)	1		
48	BYT9109-103	9109调节底板	1	ZL102	
47	BYT9109-101	9109调节弹簧	1	65Mn	
46	BYT9109-102	9109导套	1	铁基粉末冶金	
45	BYT9101-406	9101连接轴	1	PA6-GF30	
44	BYT9638-407	9101保护盖	1	PA6-GF30	
43	BYT9638-101	9101扭簧	1	65Mn	
42	BYT9639-202	9639引导板	1	Q235	
41	BYT9109-406	9109旋钮盖	1	PA6-GF30	
40		st4xst4x22开槽自攻螺丝(发黑)	1	45	
39	BYT9109-405	9109旋钮	1	PA6-GF30	
38	BYT9109-404	9109刻度盘	1	PA6-GF30	
37		sΦ2.5钢球	1	45	
36	BYT9758-103	9758限位柱	1		
35	BYT9758-102	9758限位弹簧	1		
34		Φ3x7限位销	1	45	
33	BYT9109-203	9109后底板	1	Q235	
32		M5x8内六角圆柱头螺钉(发黑8.8级)	4	45	
31	BYT501•102-04	压刀板	2	45	
30		M5x8六角螺栓(发黑8.8级)	6	45	
29	BYT501•102-01	刀座	2	45	
28	BYT501•102-02	刀片	2	65Mn	
27	BYT9101-411	软塞	2	PVC	
26		M6x8加厚螺母(发黑)	2	45	
25	BYT9101-104	9101刀轴体	1		
24	BYT9109-202	9109平行导尺	1	Q235	
23		M6蝶形螺母(发黑)	1	45	
22	BYT9109-201	9109锁定板	1	Q235	
21	BYT501-501	蝶形螺钉(通用)	2	PA6-GF30	
20		M6x16方颈螺栓(发黑)	1	45	
19	BYt9109-403	9109机壳(左)	1		
18	BYt9109•302	9109转子	1		
17		607RS轴承(zszc)	2		
16	BYT9101-407	9101挡风圈	1	PA6-GF30	
15		st4x55开槽自攻螺丝(发黑)	2	45	
14	BYT9109•301	9109定子	1		
13	BYT9101-FA2-5/2D	9101开关	1		
12		0.33uF电容	1		
11		电缆线	1		
10	EYT601-10T-01	大100井护套	1	PVC	
9	70T-18-01	压线板(通用)	1	PA6-GF30	
8	BYT9109-402	9109机壳(右)	1	PA6-GF30	
7		st4x16开槽自攻螺丝(发黑)	11	45	
6		电感Φ11.8(6+1)	2		
5	50TB-(13x13)•(6x9)•01	9638碳刷架	2	PF+H62	
4	190T-6x9x1.25-01	9738碳刷	1		
3	BYT9109-401	9109后罩	1	PA6-GF30	
2		st4x14开槽自攻螺丝(发黑)	8		
1		参数标贴	1		

借(通)用件登记	
描 图	
描 校	
旧底图总号	
底图总号	
签 字	
日 期	

标记	处数	分区	更改文件号	签名	年、月、日
设计			标准化		
审核					
工艺			批准		

阶段标记	重量	比例

共 张 第 张

木科 社 ヌフォオ酉禾 ?ミマ

BYT9109ｱｬｺｲﾍﾞﾝ