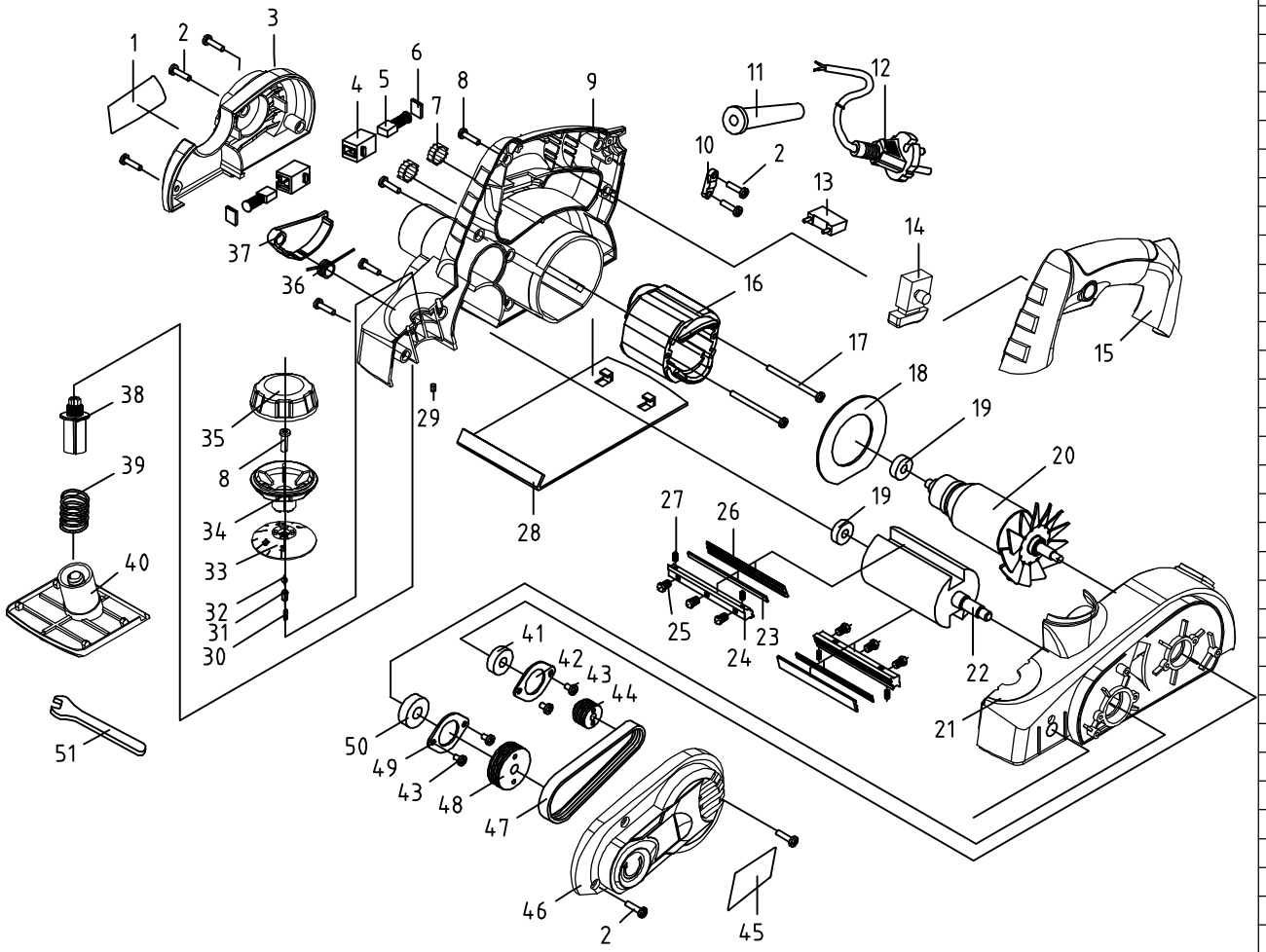

序号	代号	名称	数量	材料	备注
51		扳手	1	45	
50		6000轴承	1		
49		6000轴承压盖	1	Q235	
48		大带轮	1	ZL102	
47		皮带	1	PU	
46		皮带罩	1	PA6-GF30	
45		左铭牌	1	PVC	
44		小带轮	1	ZL102	
43		ST4×10平机自攻	4	45	
42		608轴承压盖	1	Q235	
41		608轴承	1		
40		调节底板	1	ZL102	
39		调节弹簧	1	65Mn	
38		连接轴	1	PA6-GF30	
37		保护盖	1	PA6-GF30	
36		扭簧	1	65Mn	
35		旋钮盖	1	PA6-GF30	
34		旋钮座	1	PA6-GF30	
33		刻度盘	1	PA6-GF30	
32		s∅2.5钢球	1		
31		限位销	1	Q235	
30		限位柱弹簧	1	65Mn	
29		限位销	1	45	
28		后底板	1	Q235	
27	GB/T85-1985	M5×8内六角锥端紧定螺钉	4	45	
26		压刀板	2	45	
25	GB/T85-1985	M5×8六角螺栓	6	45	
24		刀座	2	45	
23		刀片	2	65Mn	
22		刀轴体	1		
21		左机壳	1	PA6-GF30	
20		转子	1		
19		607轴承	2		
18		挡风圈	1	PA6-GF30	
17	GB/T85-1985	st4×50自攻螺钉	2	45	
16		定子	1		
15		手柄盖	1	PA6-gf30	
14		开关	1		
13		电容0.22uF	1		
12		电缆线	1	PVC+Cu	
11		护套	1	PVC	
10		电缆压板	1	PA6-GF30	
9		右机壳	1	PA6-GF30	
8	GB/T85-1985	st4×16开槽自攻	10	45	
7		电感	2		
6		碳刷盖	2	PF	
5		碳刷	2		
4		碳刷架	2	PF	
3		后罩	1	PA6-GF30	
2	GB/T85-1985	st4×14开槽自攻	8	45	
1		铭牌	1	PVC	
序号	代号	名称	数量	材料	备注

标记	处数	更改文件号	签字	日期
设计		标准化		
审核		批准		
工艺		日期		

图样标记 | 重量 | 比例

共 页 第 页

武义县亚太电器有限公司

YT9101割草机(不带手柄)