01.04.02.02

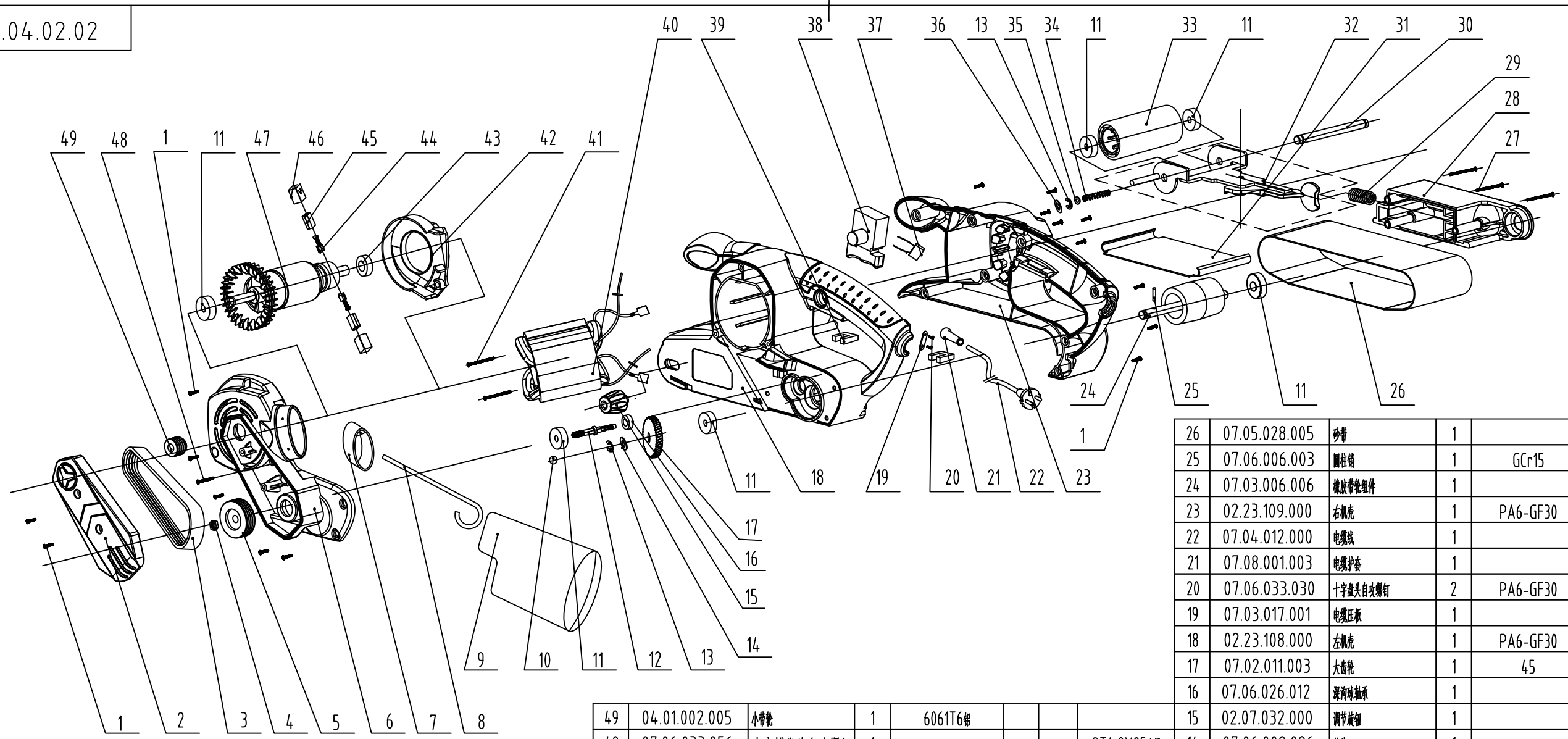

序号	代号	名称	数量	材料	单件	总计	备注
26	07.05.028.005	砂带	1				
25	07.06.006.003	圆柱销	1	GCr15			Φ3x10
24	07.03.006.006	橡胶带轮组件	1				橡胶带轮轴+橡胶带轮轮圈+橡胶
23	02.23.109.000	右机壳	1	PA6-GF30			
22	07.04.012.000	电缆线	1				
21	07.08.001.003	电缆护套	1				借用533砂带机
20	07.06.033.030	十字盘头自攻螺钉	2	PA6-GF30			ST4.2×12发黑
19	07.03.017.001	电缆压板	1				借用100曲线锯
18	02.23.108.000	左机壳	1	PA6-GF30			
17	07.02.011.003	大齿轮	1	45			
16	07.06.026.012	深沟球轴承	1				696ZZ
15	02.07.032.000	调节旋钮	1				带嵌件
14	07.06.008.026	垫片	1				Φ8xΦ16x1
13	07.06.020.002	轴用弹性挡圈	2				Φ8
12	07.02.011.006	小齿轮	1	40Cr			
11	07.06.026.009	深沟球轴承	6				608ZZ
10	07.06.013.004	钢球	1				SΦ5
9	07.05.021.002	集尘袋	1	棉布			借用533砂带机
8	07.03.038.001	集尘袋支架	1	65Mn			借用533砂带机
7	02.08.003.000	出尘管	1	PA6-GF30			借用533砂带机
6	02.10.007.000	左盖板	1	PA6-GF30			
5	04.01.002.006	大带轮	1	6061T6铝			
4	07.06.011.010	六角薄螺母	1				M8
3	07.06.039.004	搭带	1	聚氨酯			
2	02.10.015.000	侧盖	1	PA6-GF30			
1	07.06.033.032	十字槽盘头自攻螺钉	16				ST4.2X16发黑

序号	代号	名称	数量	材料	单件	总计	备注
49	04.01.002.005	小带轮	1	6061T6铝			
48	07.06.033.056	十字槽盘头自攻螺钉	1				ST4.2X25发黑
47	03.02.002.013	转子	1				
46	07.04.015.005	碳刷盒	2				借用01-822电刨
45	07.04.016.005	碳刷盒内衬	2				借用01-822电刨
44	07.04.013.006	碳刷	2				借用01-822电刨
43	07.06.026.008	深沟球轴承	1				607ZZ
42	02.11.007.000	挡风圈	1	PA6+GF30			
41	07.06.033.039	十字盘头自攻螺钉	2				ST4.2X55发黑
40	03.02.001.013	定子	1				
39	07.03.033.002	摩擦片	2	Q235A			借用533砂带机
38	07.19.001.000	开关	1				借用100曲线锯
37	07.04.006.005	电容	1	0.22uF			借用822电刨
36	07.06.008.027	垫片	1				Φ8.4xΦ17x0.4
35	07.06.008.009	垫片	1				Φ5x10黑
34	07.02.005.035	调节旋钮弹簧	1				
33	02.99.024.000	导向轮	1	PA6+GF30			
32	07.03.015.001	导轮支架组件	1				支架+板手+铆钉
31	07.03.016.004	底板	1	45			
30	07.02.017.003	导向轮轴	1				借用533砂带机
29	07.02.005.039	压缩弹簧	1	65Mn			借用533砂带机
28	02.15.002.000	塑料底座	1	PA6+GF30			
27	07.06.033.037	十字盘头自攻螺钉	3				ST4.2X50发黑

设计	
校对	
审核	
工艺	
标准	
批准	

标记	处数	分区	更改文件号	签名	年月日
设计			标准化		
审核					
工艺			批准		

无调速

宁波鑫晟工具有限公司

457砂带机

阶段标记	重量	比例
		1:3

共 张 第 张

S1T-KT01-457