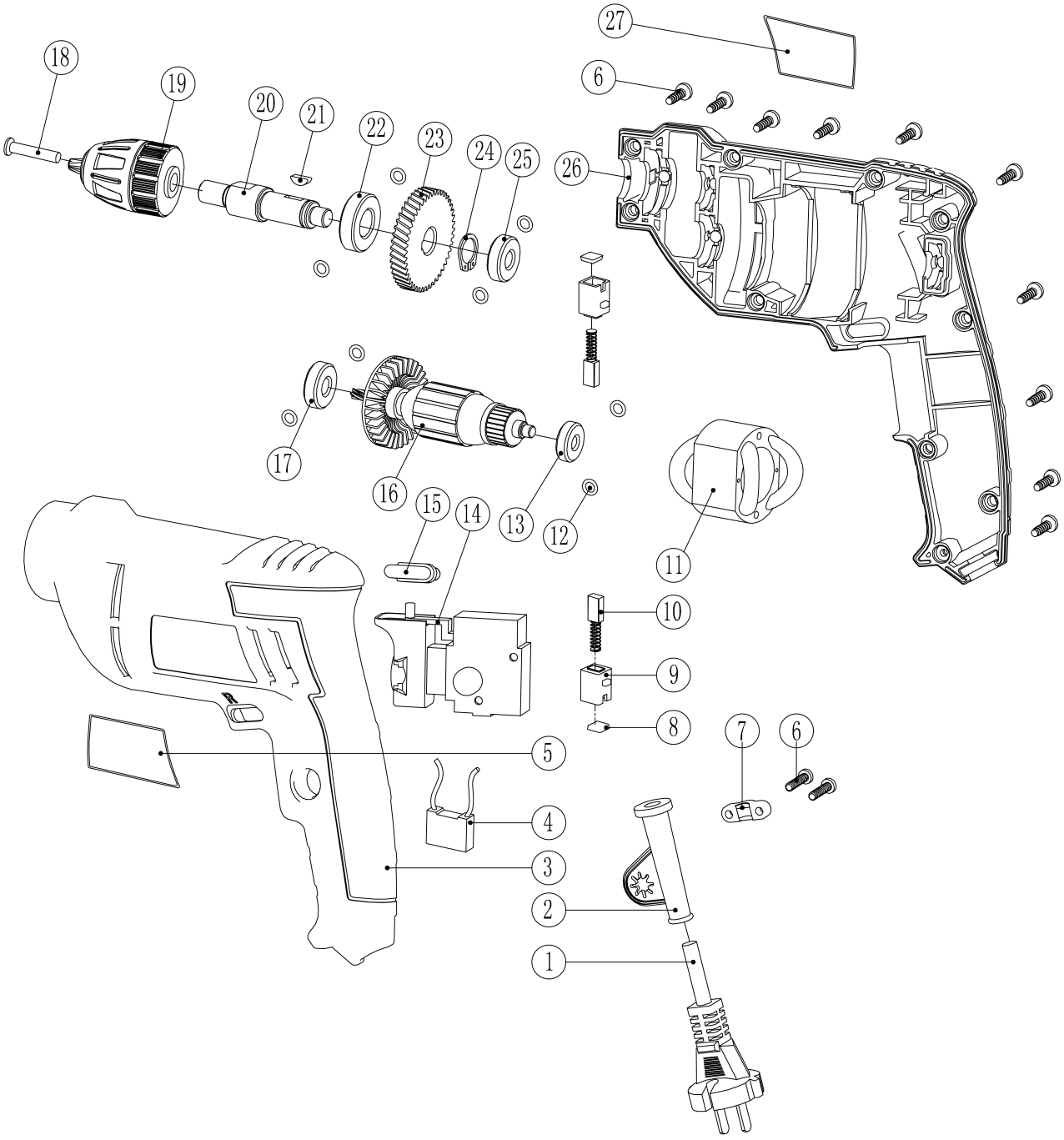


| 借(通)用件登记 |
|---|
| |
| 描　图 |
| |
| 描　校 |
| |
| 旧底图总号 |
| |
| 底图总号 |
| |
| 签　字 |
| |
| 日　期 |

| 标记 | 处数 | 分区 | 更改文件号 | 签 字 | 年、月、日 |
|---|---|---|---|---|---|
| | | | | | |
| | | | | | |
| | | | | | |

| 设 计 | | | 标准化 | | |
|---|---|---|---|---|---|
| 校 对 | | | | | |
| 审 核 | | | | | |
| 工 艺 | | | 批 准 | | |

| 阶段标记 | | | | 重量 | 比例 |
|---|---|---|---|---|---|
| | | | | | |
| 共 1 张 | | 第 1 张 | | | |

爆炸图

10A电钻