TSW250K

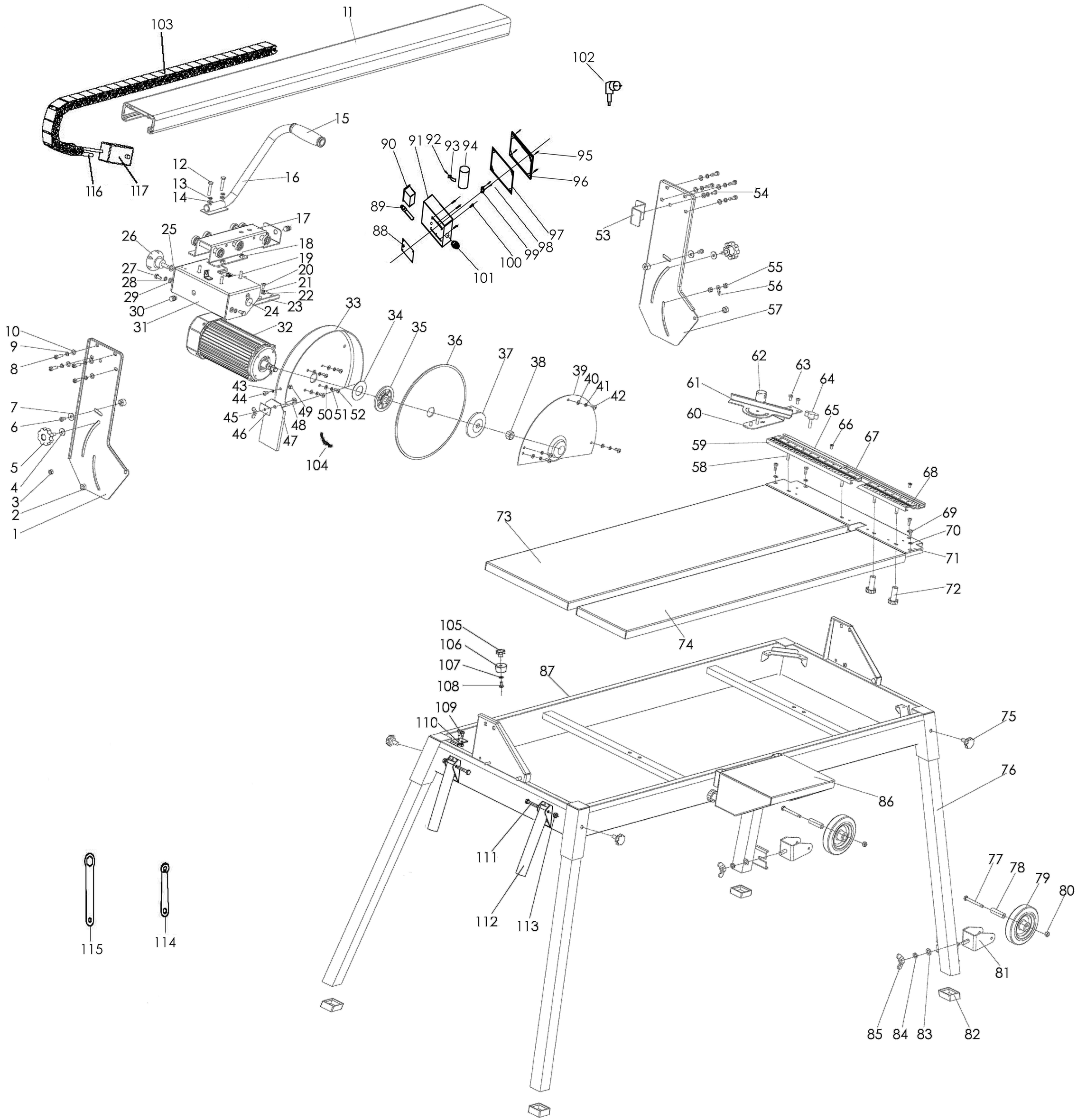
11
103
102
15
16
12
13
14
116
117
90
91
92
93
94
95
96
89
88
97
98
99
100
101
54
53
17
18
19
20
21
22
23
24
25
26
27
28
29
30
31
32
33
34
35
36
37
38
39
40
41
42
43
44
45
46
47
48
49
50
51
52
104
10
9
8
7
6
5
4
3
2
1
55
56
57
62
63
64
61
60
65
66
67
59
58
68
69
70
71
72
73
74
105
106
107
108
87
109
110
75
76
86
111
112
113
77
78
79
80
81
85
84
83
82
115
114