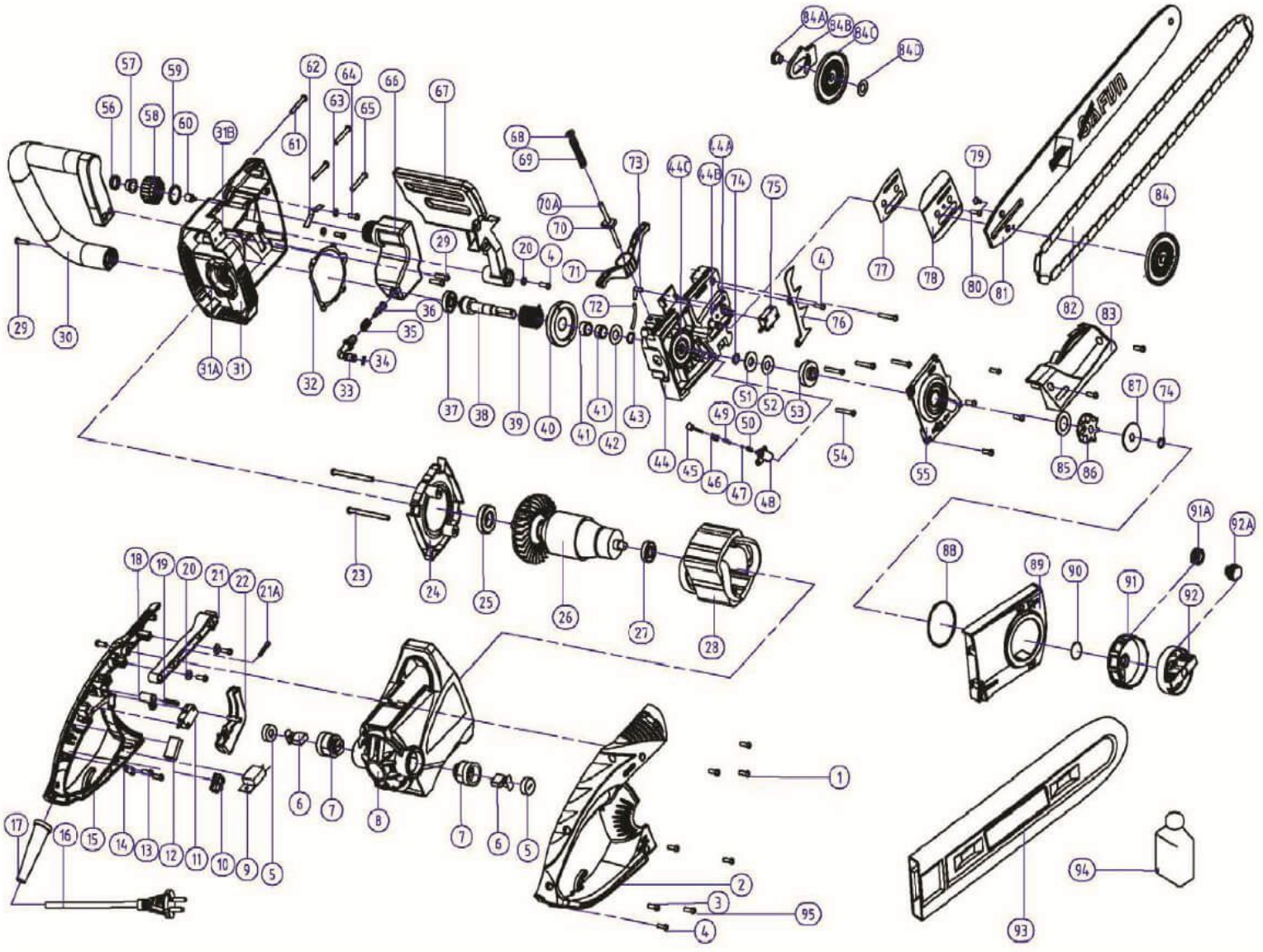Forte FES 28-40P